PINO PUMPS Srl
Viale Svezia, 2 - 35020 Ponte San Nicolò (PD) - Italia
Tel. +39 049 7969160 - e-mail: info@pinopumps.it
www.pinopumps.it

TA5 E S068 - 1568 001

Codice Prodotto:

Reference: 1568 001

Descrizione Prodotto:

Carrello con timone, gancio di sollevamento e pneumatici montato con motore elettrico trifase e pompa centrifuga autoadescante modello Victor Pumps S 68 (Q max: 55 m³/h; H max: 60 m) con le seguenti caratteristiche:

→ Pneumatici profilo tractor da 10"
→ Montaggio monoblocco
→ Occhione timone a norma Italiana da 38 mm
→ Quadretto On/Off, stella/triangolo elettronico con salvamotore da 26 Amp, spina CEE 32 Amp 5 Poli con possibilità di inversione di fase
→ Targhetta inox standard PinoPumps con nome prodotto e numero di serie

Automatic Grease Lubricator not included as standard

Caratteristiche:

Caratteristiche Principali
Portata Pompa: max 55 m³/h (900 l/min)
Prevalenza pompa: max 60 m
Passaggio corpi solidi: 20 mm
Autoadescamento: ★★★★★
Heavy-duty: ★★★☆☆
Telaio: Carrello monoasse

PINO PUMPS Srl
Viale Svezia, 2 - 35020 Ponte San Nicolò (PD) - Italia
Tel. +39 049 7969160 - e-mail: info@pinopumps.it
www.pinopumps.it

Telaio

Tipo ruote: Pneumatici profilo tractor da 10"

Traino su superfici lisce: Si

Traino su terreni fangosi e sabbiosi: Si

Gancio di sollevamento: Si

Movimentazione manuale: Si

Puó essere spostato con veicolo: Si

Timone con occhione: Si

Portadocumenti con foro per lucchetto: No

Cassetta portautensili con foro per lucchetto: No

Serbatoio integrato nel motore: No

Serbatoio integrato su telaio: No

Pompa

Tipo pompa: Centrifuga autoadescante

Marca Pompa: Victor Pumps

Bocca aspirazione: 2''

Bocca mandata: 2''

Tipo bocche: Filettate GAS femmina

Autoadescamento attraverso: con corpo riempito di acqua

Pompa da Vuoto: No

Portina d'ispezione girante: Si

Portina di riempimento: Si

Portina di svuotamento: Si

Attacco per vuotometro: Opzionale

Attacco per manometro: Opzionale

Materiale corpo: Ghisa

Materiale Girante: Ghisa sferoidale

Materiale Piatto d'usura: Acciaio

Materiale Albero: Acciaio inox AISI420

Materiale Valvola di non ritorno: NBR (Nitrile)

Tenuta albero: YCV Tenuta meccanica con quench lubrificata a grasso in SiC/SiO_2/FKM (Viton®) su distanziere in INOX AISI316

Motore

Tipo motore: Elettrico trifase

Marca motore: Victor Pumps

Efficienza: IE3

Potenza Nominale: 11 kW

Velocità massima: 2900 rpm (50 Hz)

PINO PUMPS Srl
Viale Svezia, 2 - 35020 Ponte San Nicolò (PD) - Italia
Tel. +39 049 7969160 - e-mail: info@pinopumps.it
www.pinopumps.it

Protezione motore: 16 Amp (660-725 V), 26 Amp (380-480 V)

Prestazioni

Vuoto con acqua: max 8 m (9, 5 m per 10 min)

Vuoto con aria: max 8, 5 m

Caratteristiche aggiuntive

Quadretto di accensione: Si

Spie quadro: On/Off

Spina: CEE 32 Amp, 5 poli con inversione di fase

Colore: RAL1006 giallo mais

Dimensioni (L x l x H): 966 x 781 x 1398 mm

Peso: 206 kg

Gallery Prodotto:

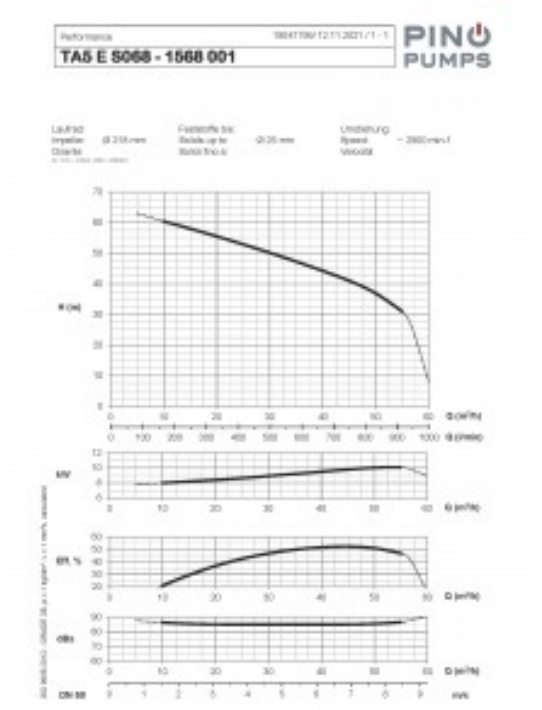

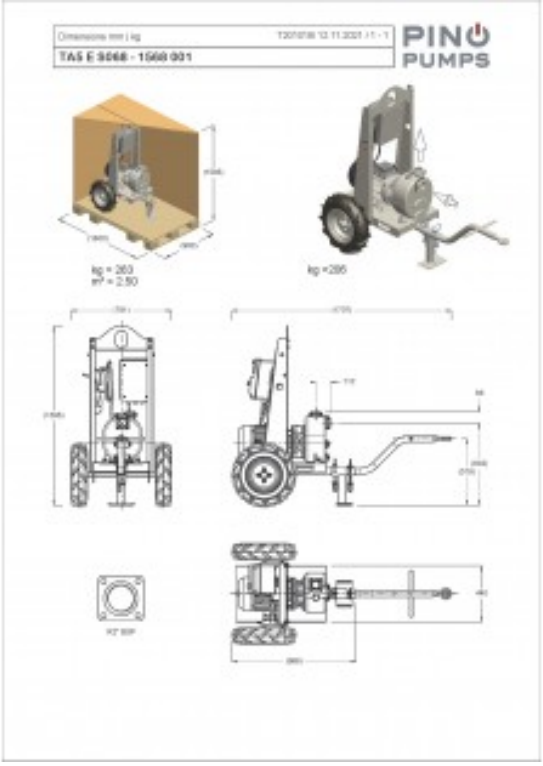

PINO PUMPS Srl
Viale Svezia, 2 - 35020 Ponte San Nicolò (PD) - Italia
Tel. +39 049 7969160 - e-mail: info@pinopumps.it
www.pinopumps.it

PINO PUMPS Srl
Viale Svezia, 2 - 35020 Ponte San Nicolò (PD) - Italia
Tel. +39 049 7969160 - e-mail: info@pinopumps.it
www.pinopumps.it

PINO PUMPS Srl
Viale Svezia, 2 - 35020 Ponte San Nicolò (PD) - Italia
Tel. +39 049 7969160 - e-mail: info@pinopumps.it
www.pinopumps.it