PINO PUMPS Srl
Viale Svezia, 2 - 35020 Ponte San Nicolò (PD) - Italia
Tel. +39 049 7969160 - e-mail: info@pinopumps.it
www.pinopumps.it

TA5 E S161 - 1516 001

Codice Prodotto:

Reference: 1516 001

Descrizione Prodotto:

Carrello con timone, gancio di sollevamento e pneumatici montato con motore elettrico trifase e pompa centrifuga autoadescante modello Victor Pumps S161 (Q max: 350 m³/h; H max: 20 m) con le seguenti caratteristiche:

→ Pneumatici profilo tractor da 10"
→ Montaggio monoblocco
→ Occhione timone a norma Italiana da 38 mm
→ Quadretto On/Off, stella/triangolo elettronico con salvamotore da 39 Amp, spina CEE 64 Amp 5 Poli
→ Targhetta inox standard PinoPumps con nome prodotto e numero di serie

Caratteristiche:

Caratteristiche Principali
Portata Pompa: max 350 m³/h (5833 l/min)
Prevalenza pompa: max 20 m
Passaggio corpi solidi: 54 mm
Autoadescamento: ★★★★☆
Heavy-duty: ★★★★☆
Telaio: Carrello monoasse
Telaio

Traino su superfici lisce: Si

Traino su terreni fangosi e sabbiosi: Si

Gancio di sollevamento: Si

Movimentazione manuale: Si

Puó essere spostato con veicolo: Si

Timone con occhione: Si

Pompa

Tipo pompa: Centrifuga autoadescante

Marca Pompa: Victor Pumps

Bocca aspirazione: 6"

Bocca mandata: 6"

Tipo bocche: Flangia a saldare

Autoadescamento attraverso: con corpo riempito di acqua

Pompa da Vuoto: No

Portina d'ispezione girante: Si

Portina di riempimento: Si

Portina di svuotamento: Si

Attacco per vuotometro: Si

Attacco per manometro: Opzionale

Materiale corpo: Ghisa

Materiale Girante: Ghisa sferoidale

Materiale Piatto d'usura: Acciaio

Materiale Albero: Acciaio inox AISI304

Materiale Valvola di non ritorno: NBR (Nitrile)

Tenuta albero: YCV Tenuta meccanica con quench lubrificata a grasso in SiC/SiO_2/FKM (Viton®) su distanziere in INOX AISI316

Motore

Tipo motore: Elettrico trifase

Marca motore: Victor Pumps

Efficienza: IE1, S6-75%

Potenza Nominale: 18, 5 kW

OPS Protezione Motore by Pino: No

Velocità massima: 1450 rpm (50 Hz)

Tensione nominale: 400 V ±10% @ 50 Hz, 690 V ±10% @ 50 Hz

Protezione motore: 26 Amp (660-725 V), 45 Amp (380-480 V)

Caratteristiche aggiuntive

Spina: CEE 64 Amp, 5 poli con inversione di fase

Colore: RAL1006 giallo mais

Dimensioni (L x l x H): 1204 x 781 x 1463 mm

Peso: 385 kg

Gallery Prodotto:

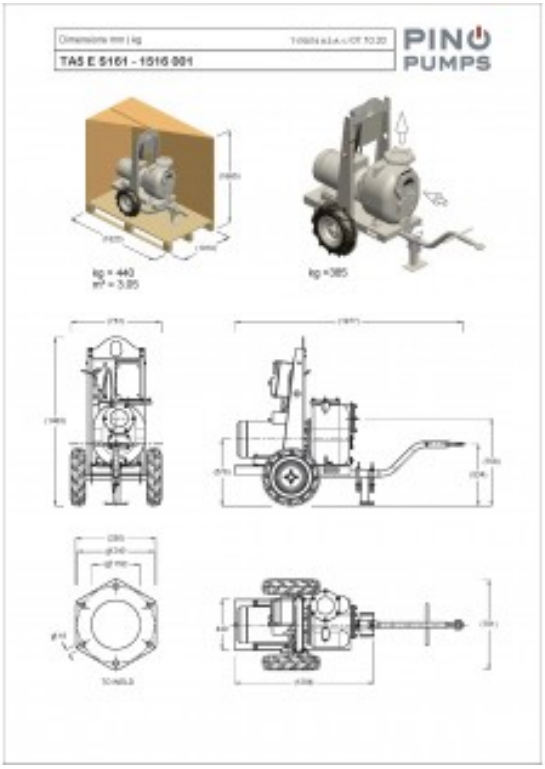

PINO PUMPS Srl
Viale Svezia, 2 - 35020 Ponte San Nicolò (PD) - Italia
Tel. +39 049 7969160 - e-mail: info@pinopumps.it
www.pinopumps.it

PINO PUMPS Srl
Viale Svezia, 2 - 35020 Ponte San Nicolò (PD) - Italia
Tel. +39 049 7969160 - e-mail: info@pinopumps.it
www.pinopumps.it