PINO PUMPS Srl
Viale Svezia, 2 - 35020 Ponte San Nicolò (PD) - Italia
Tel. +39 049 7969160 - e-mail: info@pinopumps.it
www.pinopumps.it

GA1 M S040 - 2140 001

Codice Prodotto:

Reference: 2140 001

Descrizione Prodotto:

Telaio di sollevamento per 1 persona montato con motore elettrico monofase e pompa centrifuga autoadescante modello Victor Pumps S 40 (Q max: 22 m³/h ; H max: 15 m) con le seguenti caratteristiche:

→ Montaggio monoblocco
→ Quadretto On/Off con salvamotore, spina Schuko per corrente Monofase 230V
→ Targhetta inox standard PinoPumps con nome prodotto e numero di serie

Caratteristiche:

Caratteristiche Principali
Portata Pompa: max 22 m³/h (360 l/min)
Prevalenza pompa: max 15 m
Passaggio corpi solidi: 20 mm
Autoadescamento: ★★★☆☆
Heavy-duty: ★★★★★
Telaio: Telaio di sollevamento per 1-2 persone
Telaio
Traino su superfici lisce: Si
Traino su terreni fangosi e sabbiosi: No

Movimentazione manuale: Si

Puó essere spostato con veicolo: No

Timone con occhione: No

Pompa

Tipo pompa: Centrifuga autoadescante

Marca Pompa: Victor Pumps

Bocca aspirazione: 1½"

Bocca mandata: 1½"

Tipo bocche: Filettate GAS femmina

Autoadescamento attraverso: con corpo riempito di acqua

Pompa da Vuoto: No

Portina d'ispezione girante: Si

Portina di riempimento: Si

Portina di svuotamento: Si

Attacco per vuotometro: No

Attacco per manometro: No

Materiale corpo: Ghisa

Materiale Girante: Ghisa

Materiale Piatto d'usura: Acciaio

Materiale Albero: Acciaio inox AISI304

Materiale Valvola di non ritorno: NBR (Nitrile)

Tenuta albero: YCV Tenuta meccanica con quench lubrificata a grasso in SiC/SiO_2/FKM (Viton®) su distanziere in INOX AISI316

Motore

Tipo motore: Elettrico monofase

Marca motore: Victor Pumps

Potenza Nominale: 1, 1 kW

OPS Protezione Motore by Pino: No

Velocità massima: 2900 rpm (50 Hz)

Tensione nominale: 230 V ±10% @ 50 Hz

Prestazioni

Vuoto con acqua: max 8 m (9, 5 m per 10 min)

Vuoto con aria: max 7, 5 m

Caratteristiche aggiuntive

Spina: Spina Schuko monofase con 1, 5 m di cavo

Colore: RAL6011 Verde Reseda

Dimensioni (L x l x H): 760 x 310 x 540 mm

Peso: 33 kg

PINO PUMPS Srl
Viale Svezia, 2 - 35020 Ponte San Nicolò (PD) - Italia
Tel. +39 049 7969160 - e-mail: info@pinopumps.it
www.pinopumps.it
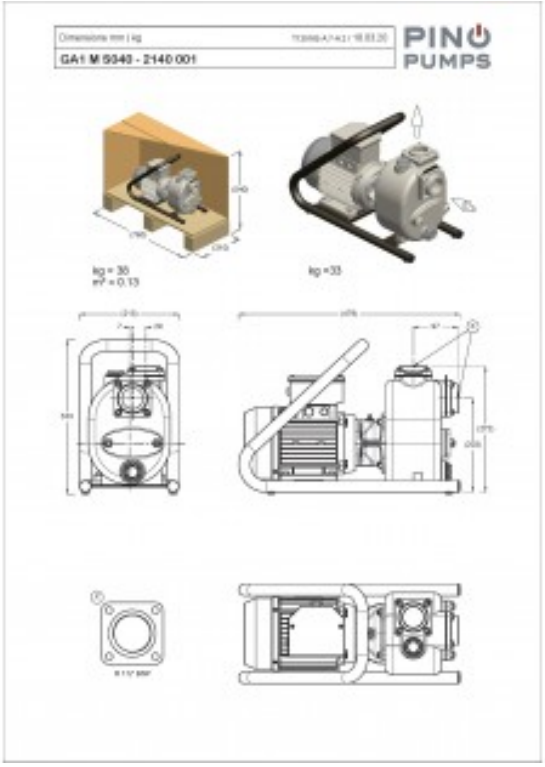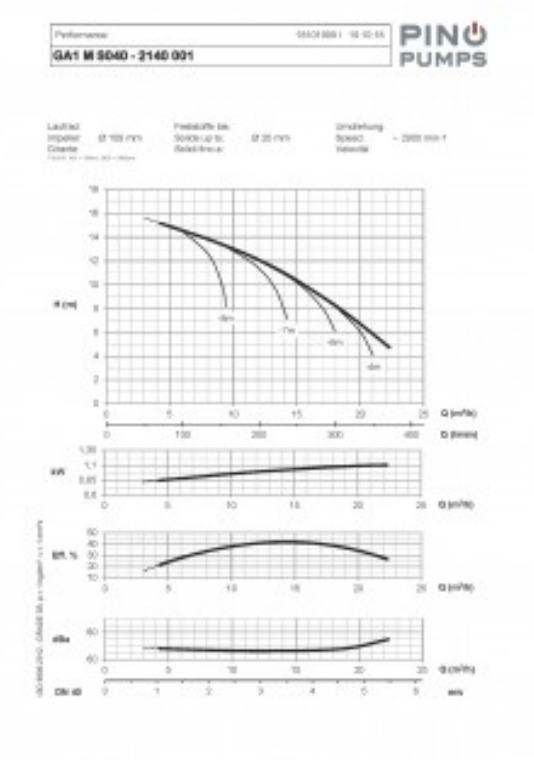
Gallery Prodotto: