PINO PUMPS Srl
Viale Svezia, 2 - 35020 Ponte San Nicolò (PD) - Italia
Tel. +39 049 7969160 - e-mail: info@pinopumps.it
www.pinopumps.it

TA3 E S050 - 1350 001

Codice Prodotto:

Reference: 1350 001

Descrizione Prodotto:

Carrello con gancio di sollevamento e ruote piene montato con motore elettrico trifase e pompa centrifuga autoadescante modello Victor Pumps S 50 (Q max: 40 m³/h; H max: 16 m) con le seguenti caratteristiche:

→ Ruote in gomma piena profilo tractor da 8"
→ Montaggio monoblocco
→ Quadretto On/Off con salvamotore da 7 Amp, spina CEE 16 Amp 5 Poli con possibilità di inversione di fase
→ Targhetta inox standard PinoPumps con nome prodotto e numero di serie

Caratteristiche:

Caratteristiche Principali
Portata Pompa: max 40 m³/h (655 l/min)
Prevalenza pompa: max 15 m
Passaggio corpi solidi: 25 mm
Autoadescamento: ★★★☆☆
Heavy-duty: ★★★★☆
Telaio: Carrello monoasse per movimentazione manuale
Telaio
Tipo ruote: Ruote in gomma piena profilo tractor da 8"
Traino su superfici lisce: Si

Traino su terreni fangosi e sabbiosi: Si

Gancio di sollevamento: Si

Movimentazione manuale: Si

Puó essere spostato con veicolo: Si

Timone con occhione: No

Pompa

Tipo pompa: Centrifuga autoadescante

Marca Pompa: Victor Pumps

Bocca aspirazione: 2''

Bocca mandata: 2''

Tipo bocche: Filettate GAS femmina

Autoadescamento attraverso: con corpo riempito di acqua

Portina d'ispezione girante: Si

Portina di riempimento: Si

Portina di svuotamento: Si

Attacco per vuotometro: No

Attacco per manometro: No

Materiale corpo: Ghisa

Materiale Girante: Ghisa

Materiale Piatto d'usura: Acciaio

Materiale Albero: Acciaio inox AISI316

Materiale Valvola di non ritorno: NBR (Nitrile)

Tenuta albero: YCV Tenuta meccanica con quench lubrificata a grasso in SiC/SiO_2/FKM (Viton®) su distanziere in INOX AISI316

Motore

Tipo motore: Elettrico trifase

Marca motore: Victor Pumps

Efficienza: IE2, S6-75%

Potenza Nominale: 2, 2 kW

Velocità massima: 2900 rpm (50 Hz)

Tensione nominale: 230 V ±10% @ 50 Hz, 400 V ±10% @ 50 Hz

Protezione motore: 10 Amp (220-277 V), 7 Amp (380-480 V)

Prestazioni

Vuoto con acqua: max 8 m (9, 5 m per 10 min)

Vuoto con aria: max 8, 5 m

Caratteristiche aggiuntive

Spina: CEE 16 Amp, 5 poli con inversione di fase

Colore: RAL1006 giallo mais

Dimensioni (L x l x H): 689 x 629 x 1004 mm

Peso: 91 kg

Gallery Prodotto:

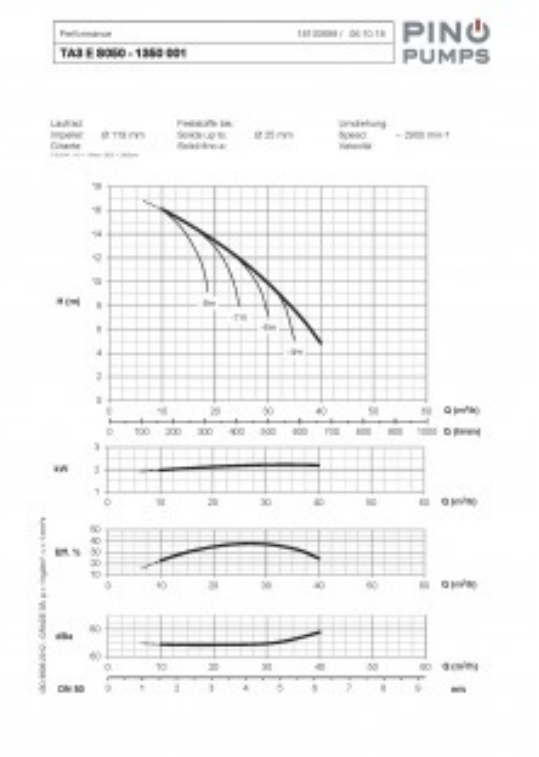

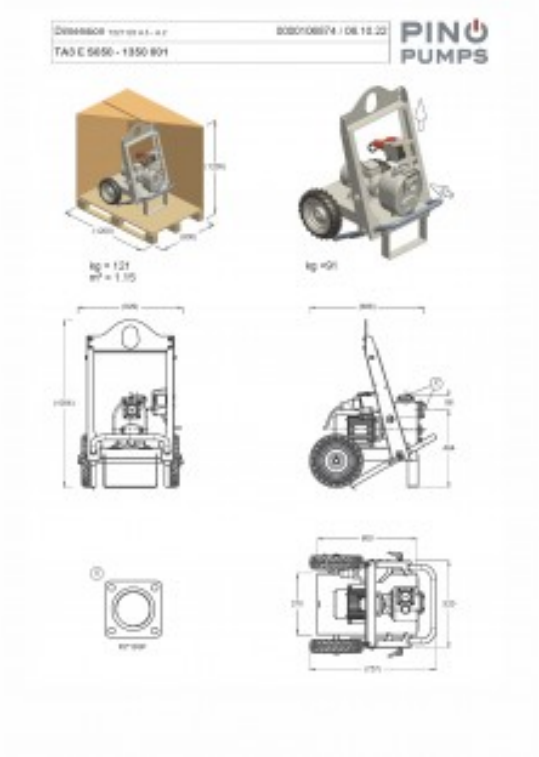

PINO PUMPS Srl
Viale Svezia, 2 - 35020 Ponte San Nicolò (PD) - Italia
Tel. +39 049 7969160 - e-mail: info@pinopumps.it
www.pinopumps.it

PINO PUMPS Srl
Viale Svezia, 2 - 35020 Ponte San Nicolò (PD) - Italia
Tel. +39 049 7969160 - e-mail: info@pinopumps.it
www.pinopumps.it