PINO PUMPS Srl
Viale Svezia, 2 - 35020 Ponte San Nicolò (PD) - Italia
Tel. +39 049 7969160 - e-mail: info@pinopumps.it
www.pinopumps.it

TA3 E S083 - 1383 001

Codice Prodotto:

Reference: 1383 001

Descrizione Prodotto:

Carrello con gancio di sollevamento e ruote piene montato con motore elettrico trifase e pompa centrifuga autoadescante modello Victor Pumps S 83 (Q max: 85 m³/h; H max: 35 m) con le seguenti caratteristiche:

→ Ruote in gomma piena profilo tractor da 8"
→ Montaggio monoblocco
→ Quadretto On/Off con salvamotore da 16 Amp, spina CEE 16 Amp 5 Poli con possibilità di inversione di fase
→ Targhetta standard in plastica PinoPumps con nome prodotto e numero di serie

Caratteristiche:

Caratteristiche Principali
Portata Pompa: max 85 m³/h (1400 l/min)
Prevalenza pompa: max 35 m
Passaggio corpi solidi: 27 mm
Autoadescamento: ★★★★☆
Heavy-duty: ★★★☆☆
Telaio: Carrello monoasse per movimentazione manuale
Telaio
Tipo ruote: Ruote in gomma piena profilo tractor da 8"
Traino su superfici lisce: Si

Traino su terreni fangosi e sabbiosi: Si

Gancio di sollevamento: Si

Movimentazione manuale: Si

Puó essere spostato con veicolo: Si

Timone con occhione: Si

Portadocumenti con foro per lucchetto: No

Cassetta portautensili con foro per lucchetto: No

Serbatoio integrato nel motore: No

Serbatoio integrato su telaio: No

Pompa

Tipo pompa: Centrifuga autoadescante

Marca Pompa: Victor Pumps

Bocca aspirazione: 3"

Bocca mandata: 3"

Tipo bocche: Filettate GAS femmina

Autoadescamento attraverso: con corpo riempito di acqua

Pompa da Vuoto: No

Portina d'ispezione girante: Si

Portina di riempimento: Si

Portina di svuotamento: Si

Attacco per vuotometro: No

Attacco per manometro: No

Materiale corpo: Ghisa

Materiale Girante: Ghisa sferoidale

Materiale Piatto d'usura: Acciaio

Materiale Albero: Acciaio inox AISI316

Materiale Valvola di non ritorno: NBR (Nitrile)

Tenuta albero: YCV Tenuta meccanica con quench lubrificata a grasso in SiC/SiO_2/FKM (Viton®) su distanziere in INOX AISI316

Motore

Tipo motore: Elettrico trifase

Marca motore: Victor Pumps

Efficienza: IE3

Potenza Nominale: 7, 5 kW (10 HP)

Velocità massima: 2900 rpm (50 Hz)

Tensione nominale: 400 V ±10% @ 50 Hz

Protezione motore: 11 Amp (660-725 V), 16 Amp (380-480 V)

Prestazioni

Vuoto con aria:	max 8, 5 m
Caratteristiche aggiuntive	
Quadretto di accensione:	Si
Spie quadro:	On/Off
Spina:	CEE 16 Amp, 5 poli con inversione di fase
Dimensioni (L x l x H):	699 x 629 x 1004 mm
Peso:	133 kg

Gallery Prodotto:

PINO PUMPS Srl
Viale Svezia, 2 - 35020 Ponte San Nicolò (PD) - Italia
Tel. +39 049 7969160 - e-mail: info@pinopumps.it
www.pinopumps.it
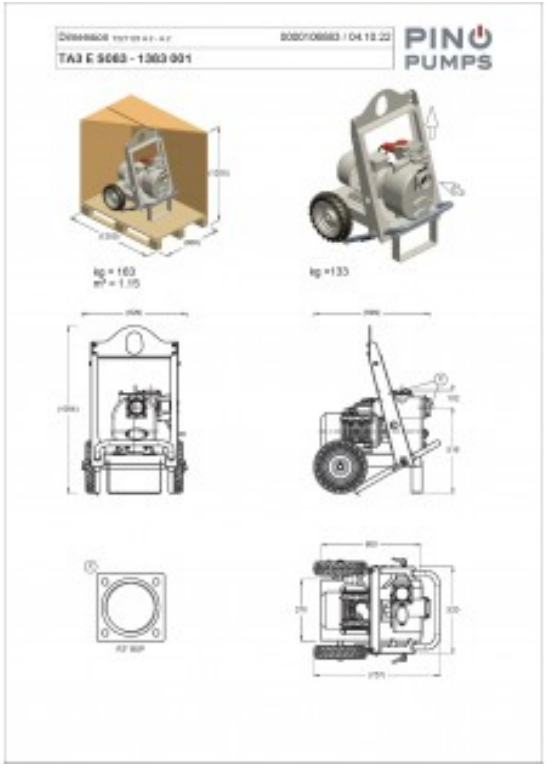
PINO PUMPS Srl
Viale Svezia, 2 - 35020 Ponte San Nicolò (PD) - Italia
Tel. +39 049 7969160 - e-mail: info@pinopumps.it
www.pinopumps.it